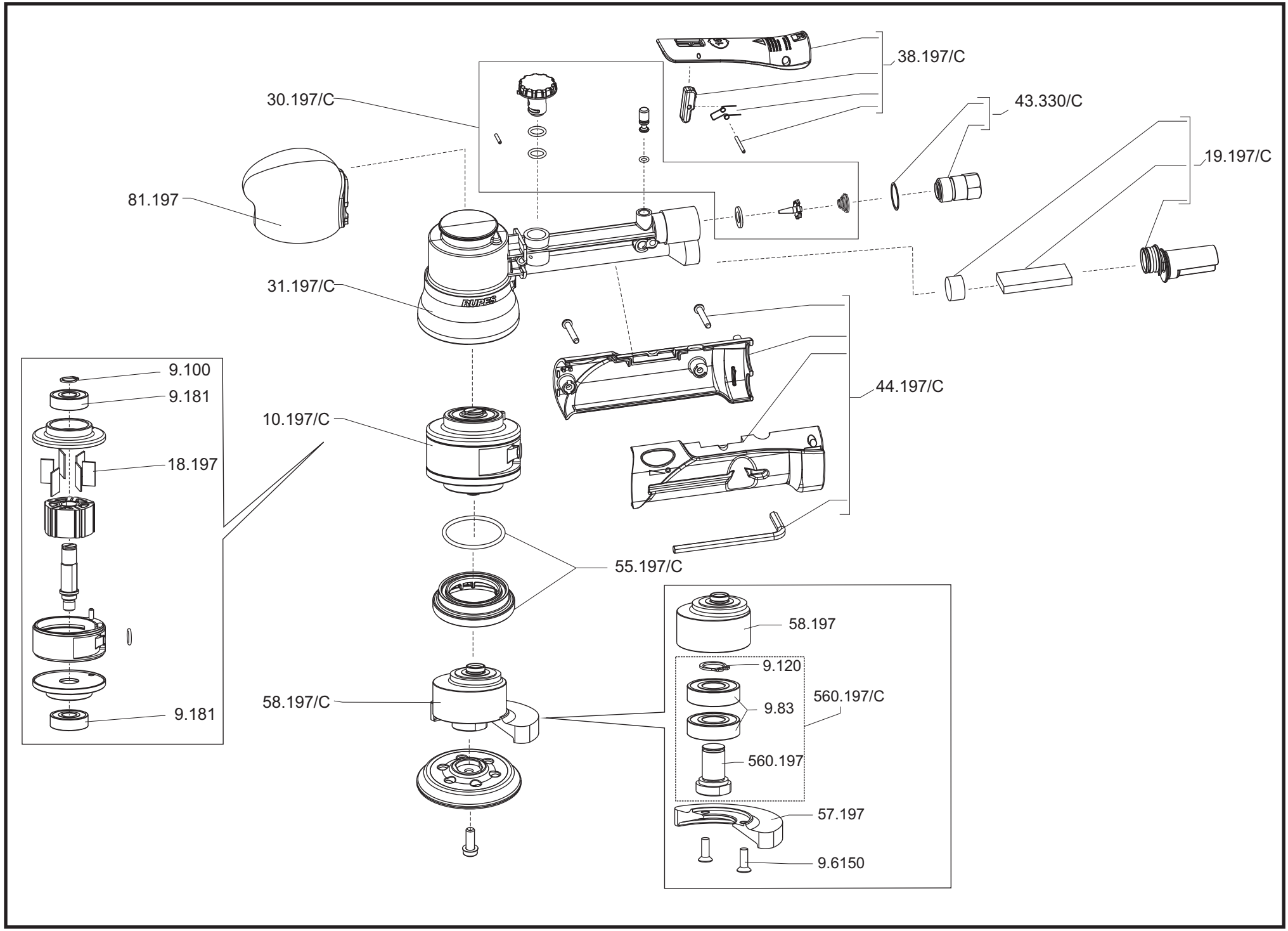

RUPES

MINI LEVIGATRICE ORBITALE
MINI ORBITAL SANDER

LHR 75