RUPES

ODSYSACZ PYLOW Z AUTOMATEM WLACZENIOWYM **KS260E**

MOBILE SERVICE STATIONS **KS260EP**

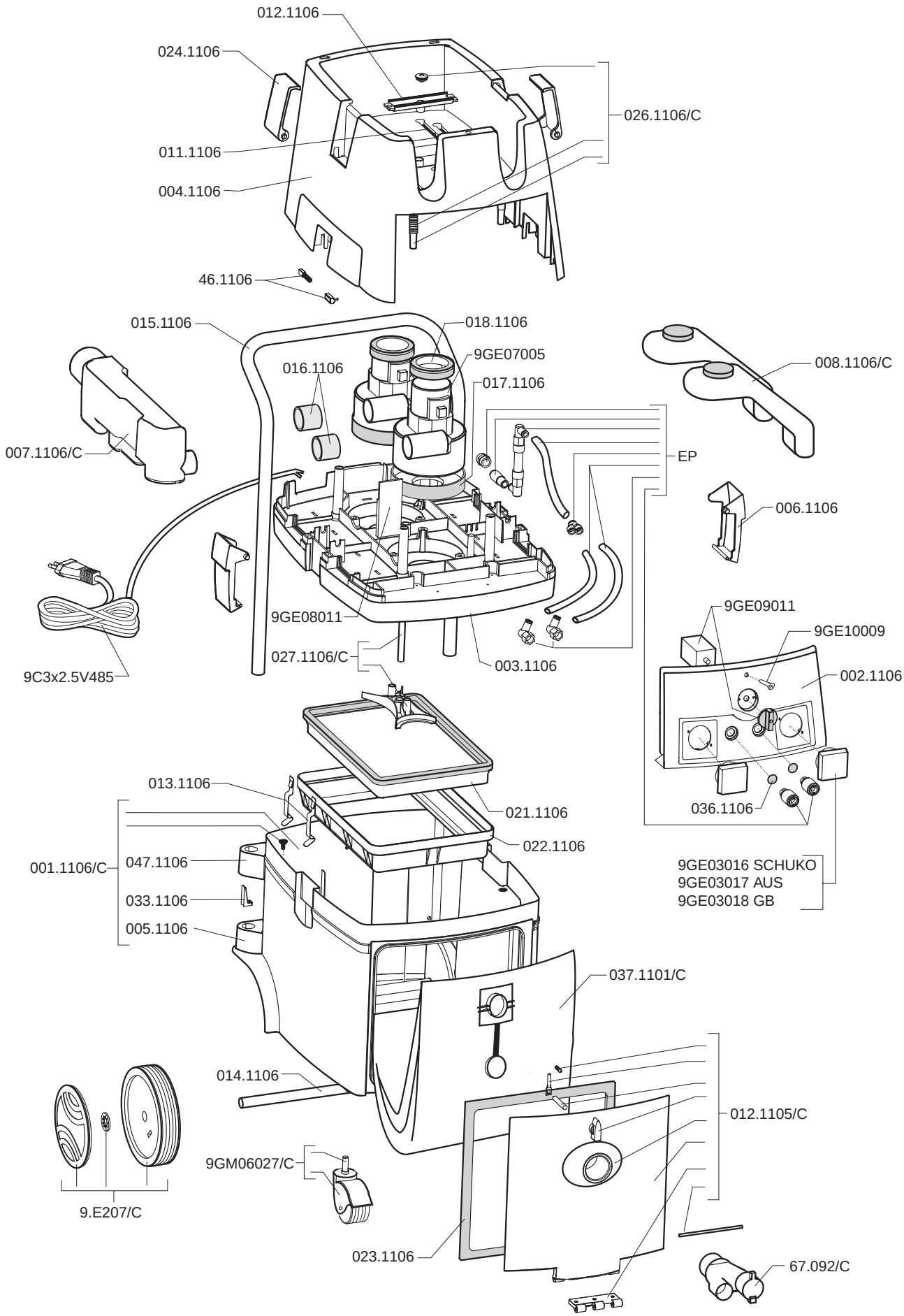

9GMI3032 - 11/2003